Bombas volumétricas de alta presión

URACA

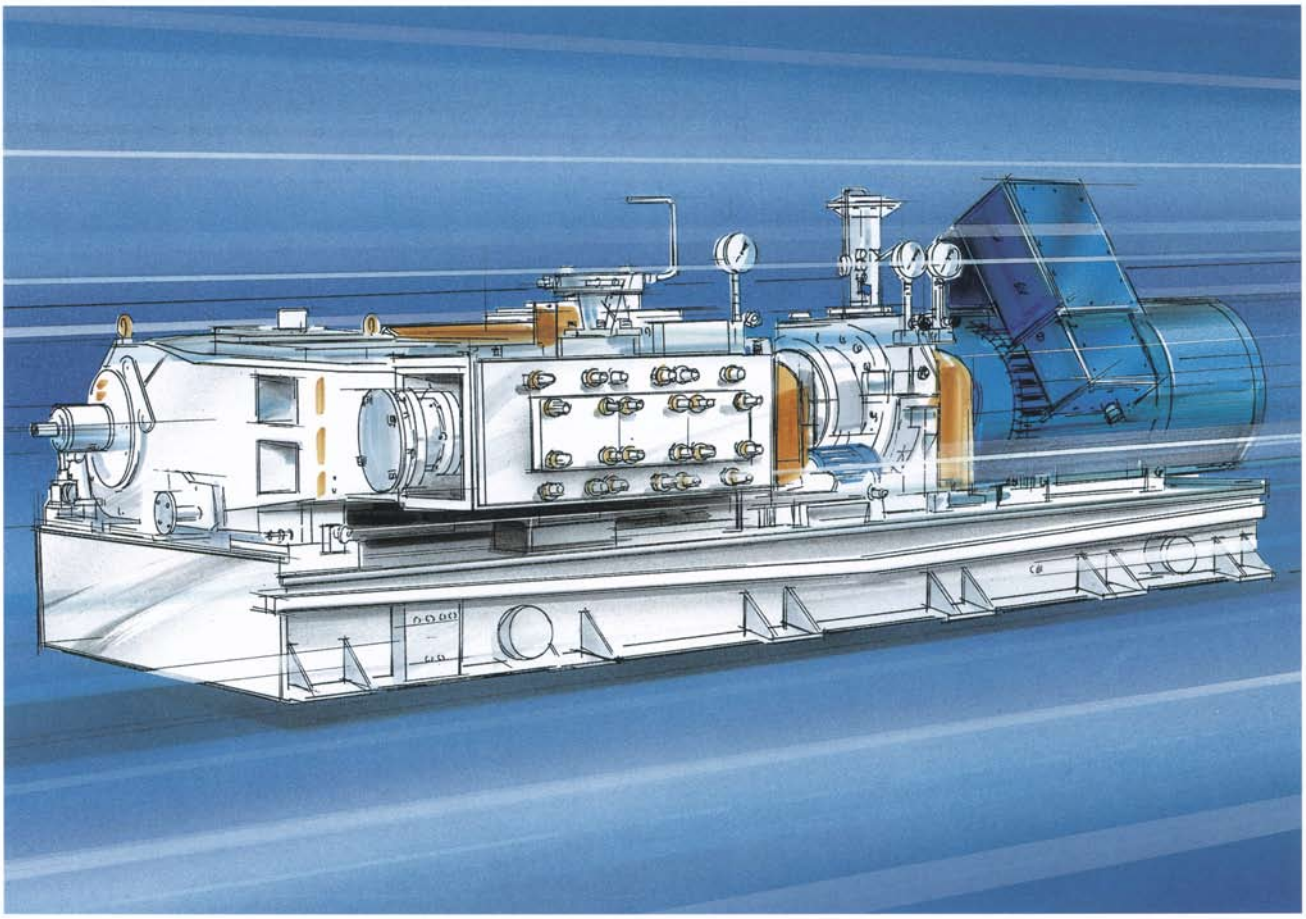

DOMINAR LOS FLUIDOS EXTREMOS CON SEGURIDAD

Bombas de émbolo buzo de alta presión para aplicaciones extremas

Las bombas volumétricas oscilantes desempeñan un papel importante en casi todos los campos de la ingeniería de operaciones y procesos en que se proyectan o transportan fluidos en altas presiones. Los campos de aplicación específicos son tan variados que permanentemente se necesitan nuevas ejecuciones y variantes del diseño y del material.

Las bombas volumétricas se utilizan en la industria para las presiones operacionales altas y altísimas. Siendo constante su frecuencia de giro, su caudal suministrado es casi independiente de la presión de servicio – he aquí una ventaja importante en el control del proceso. Además, el caudal de la bomba es directamente proporcional a la velocidad de ésta. En todos los campos de aplicación las bombas volumétricas tienen altos grados de eficacia general que normalmente se encuentran por encima del 90 %, en independencia de la relación velocidad / presión. Ello se aplica también a la operación a carga parcial. En vista del aumento vertiginoso de los costos de energía, las bombas volumétricas pertenecen al grupo de las máquinas más apreciadas por su bajo consumo de energía

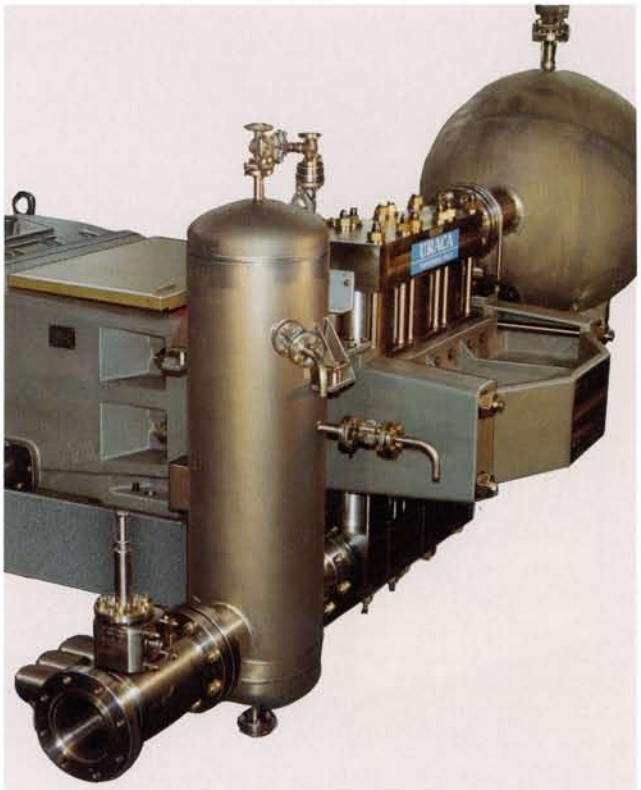

Parámetros y aplicaciones	
Rendimiento	hasta 1400 kW
Caudal	hasta 5000 l/min
Presión	hasta 2000 bar
Temperatura	hasta + 400°C
Líquidos	alta o baja viscosidad, alcalinos – ácidos, neutros – tóxicos, limpios – abrasivos

Las bombas URACA son de apliacación universal

Las bombas de pruebas
se utilizan para efectuar el examen de presión hidrostática, por ejemplo para revisar tuberías, pipelines, recipientes, bombonas de gas y muchos otros elementos de alta presión.

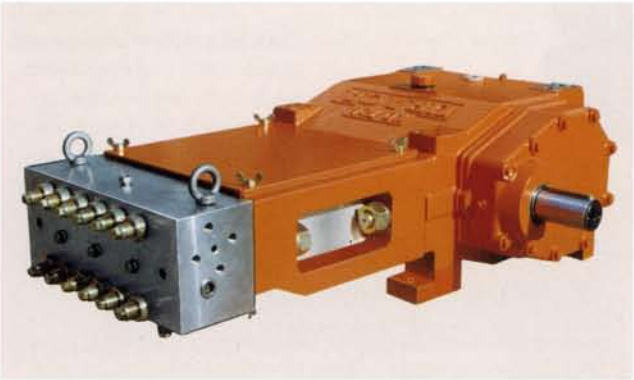

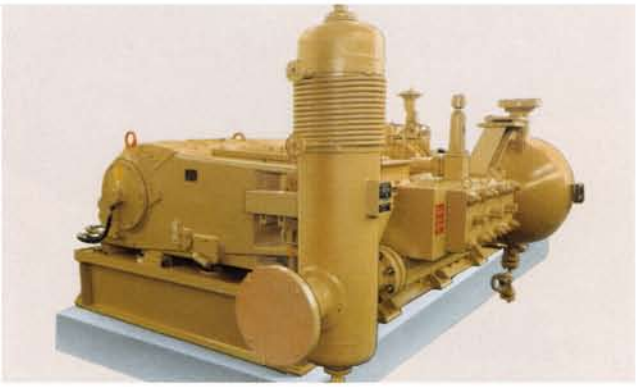

Las bombas industriales
se utilizan en casi todos los ámbitos industriales, por ejemplo en la industria pesada, la técnica de energía, la industria petrolera e incluso en la industria alimentaria.

Estas bombas se utilizan esencialmente como accionadoras de prensas, bombas alimentadoras de calderas, bombas de inyección de agua salada, bombas para la lubricación hidrostática de cojinetes, para descascarillar y, por último, para la limpieza hidrodinámica.

Las bombas de proceso para la industria química
se utilizan para los fluidos calientes, agresivos, abrasivos, tóxicos y, además, para los gases líquidos. Se las encuentra sobre todo en la industria química y petroquímica, pero también en la industria de los detergentes, del recliclaje de materias sintéticas y del reciclaje de los residuos petrolíferos.

Los grupos motobomba
equipados de motores diesel o eléctricos, encuentran las aplicaciones más diversas.

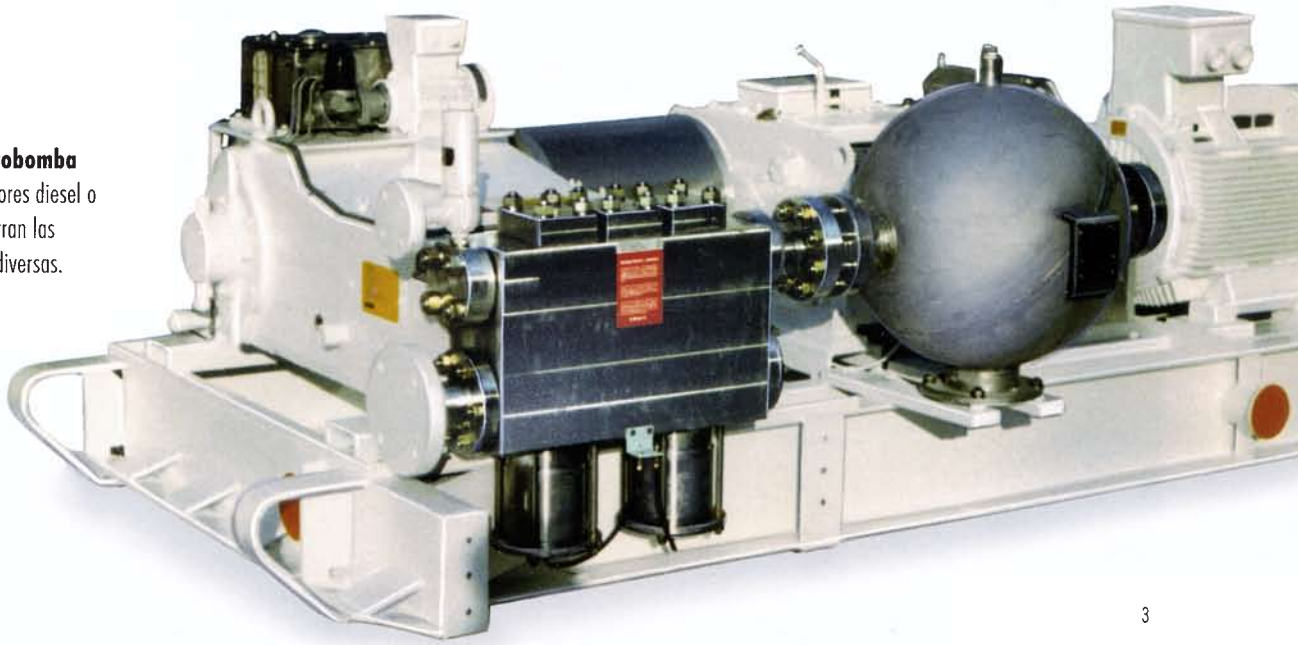

La perfección en el detalle

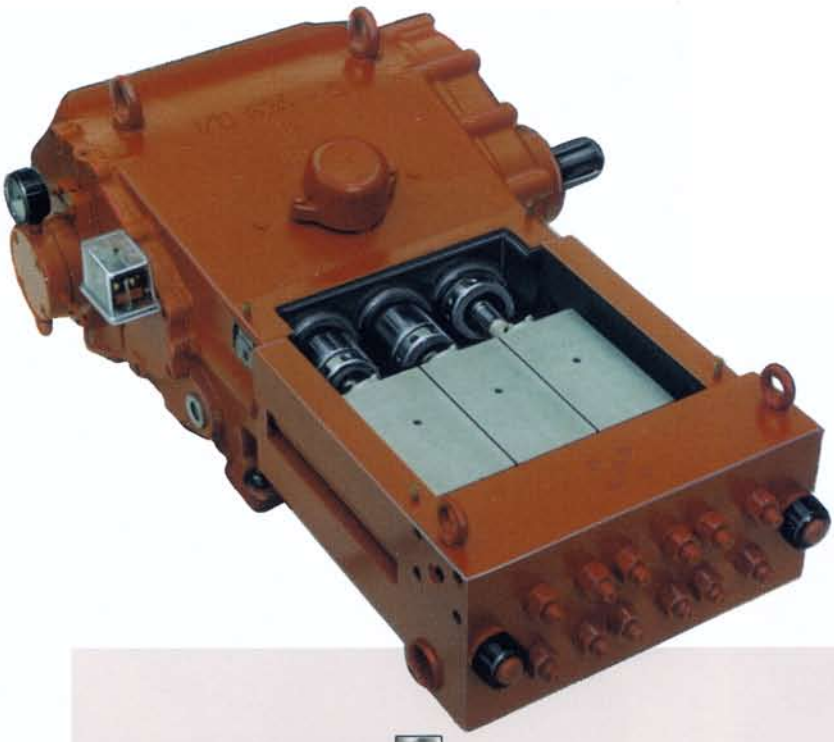

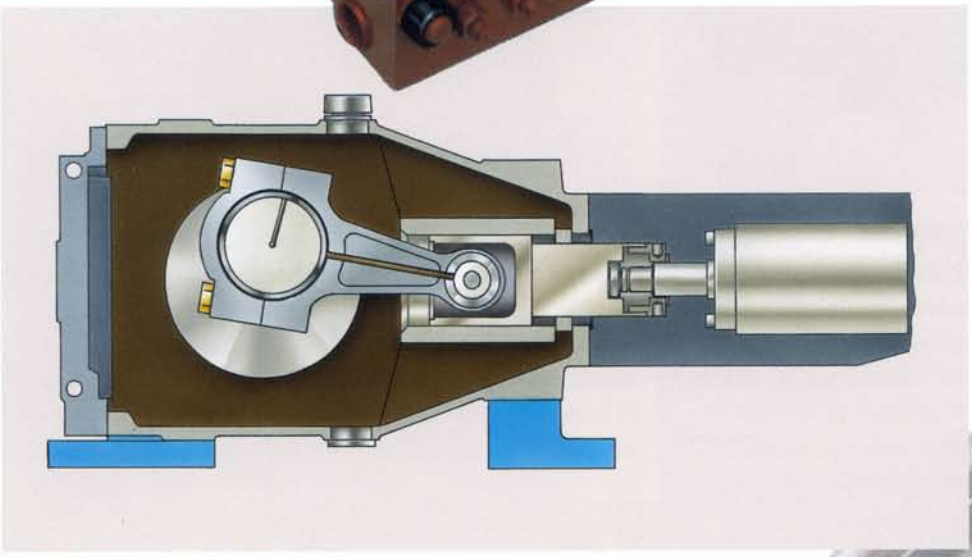

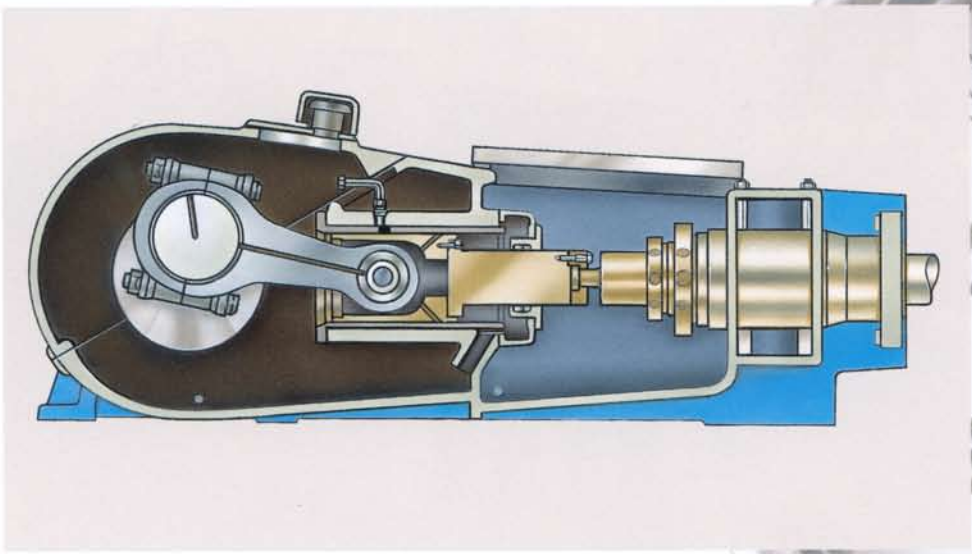

Los mecanismos de accionamiento

Los accionamientos URACA se utilizan en todo el mundo. A diario demuestran su valor en la operación continua de nuestras bombas volumétricas, con la satisfacción de nuestros clientes. Los campos de aplicación abarcan desde el círculo polar hasta los trópicos. Una gran seguridad de funcionamiento y una longevidad más allá de la normal caracterizan el material URACA.

Los mecanismos de accionamiento destinados a potencias de entrenamiento más altas se equipan con refrigeración de aceite y se lubrifican oleohidráulicamente. Los accionamientos para las potencias menores tienen lubrificación por barboteo. Los diferentes modelos de las bombas cubren una gama de potencia de hasta aproximadamente 1400 kW.

Los cárter de las series KD 600 y KD 700 son compactos y su potencia másica o coeficiente ponderal es bajo. El accionamiento y la parte líquida están separados por una cámara intermedia y por juntas especiales de cruceta, las cuales impiden que el medio transportado llegue al accionamiento.

Los cárter de las bombas grandes KD 800 están divididos oblicuamente, de modo que sea más fácil instalarlos y que sea más cómodo mantener el mecanismo de biela y cigüeñal. Particularmente con el fin de que sea posible usar prensaestopas largos, los accionamientos han sido equipados de un puente para su centrado.

Los Pensaestopas

De acuerdo a las posibilidades múltiples de uso que tienen nuestras bombas volumétricas, los prensaestopas y los dispositivos de estanqueidad se dimensionan de acuerdo a los requerimientos de los respectivos fluidos transportados. Para flujos sin problemas tales como el agua, emulsiones o similares, las empaquetaduras simples son suficientes.

Por ejemplo, en el caso de gases licuados, es necesario tomar medidas específicas para disminuir el espacio muerto y también para insertar manguitos de guía auto-lubrificantes en las bombas volumétricas.
En la medida en que el líquido transportado es más complicado, deben ser más complicados los sistemas auxiliares integrados en las prensaestopas. De este modo es posible instalar una calefacción, refrigeración, inyección sincronizada, enjuague o también bloqueos.

Cuerpos de válvula

Incluso en el ámbito de las válvulas es de máxima importancia tener en cuenta las respectivas características del fluido transportado. Se utilizan válvulas cónicas, válvulas de platillo y válvulas esféricas de bola. Todas tienen en común que son altamente eficientes, tienen un desgaste reducido y un mantenimiento fácil.

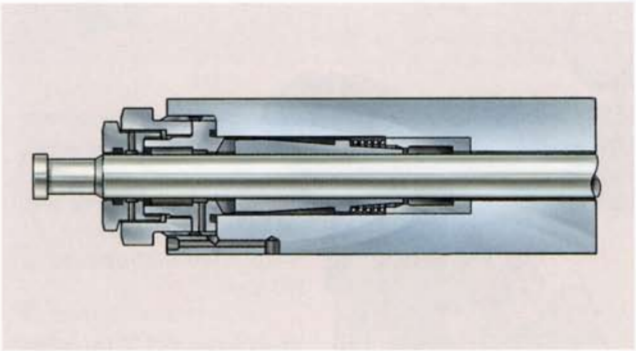

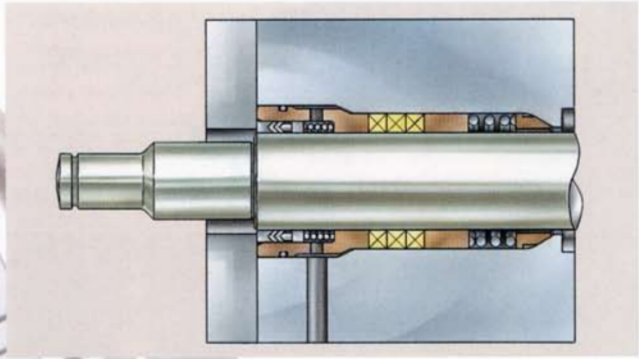

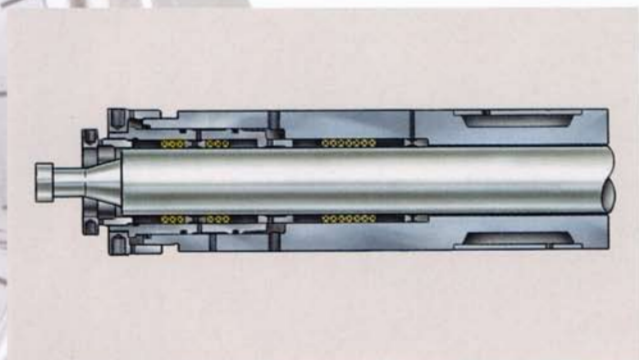

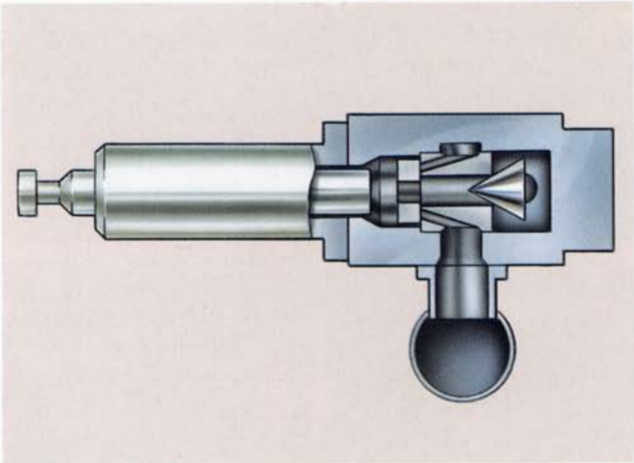

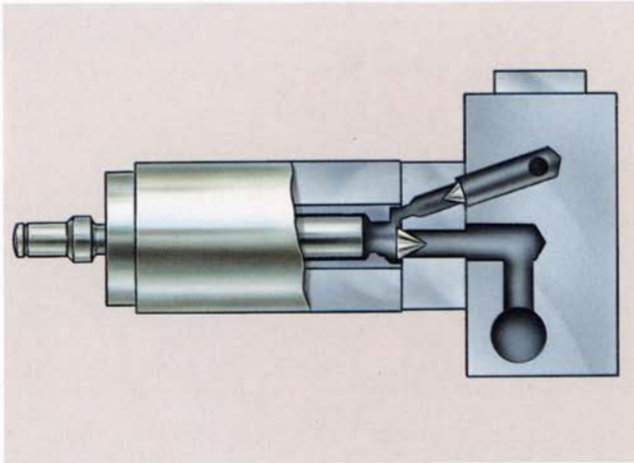

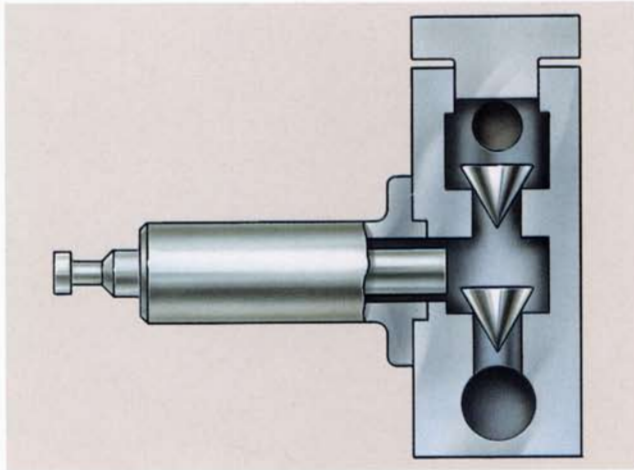

Un transporte absolutamente estanco

Nuestra acrecentada conciencia ecológica exige que el fabricante y el usuario de bombas, al concebir y seleccionar máquinas, ponga cuidado en que sean imposibles los derrames.

Las bombas de membrana URACA son una contribución a la seguridad en el manejo de fluidos peligrosos. Especialmente contribuyen al funcionamiento seguro de las fábricas y a la humanización de los puestos de trabajo. Las bombas volumétricas herméticas se utilizan preferentemente para fluidos tóxicos, explosivos, agresivos, malolientes, contaminantes o abrasivos. Las bombas volumétricas URACA ofrecen la ventaja de unas empaquetaduras de pistón casi sin desgaste además de un transporte absolutamente estanco.

Los cabezales de nuestras bombas trabajan en una gama de presiones de hasta 350 bar. Las temperaturas del fluido transportado abarcan desde -40° hasta +150°C. Una membrana PTFE, resistente a prácticamente todos los fluidos, separa herméticamente al área de trabajo. El material que se escoge para las piezas en contacto con el fluido transportado además del diseño de las válvulas autónomas y la frecuencia de carrera de la bomba varían y se ajustan de acuerdo al respectivo caso individual de uso.

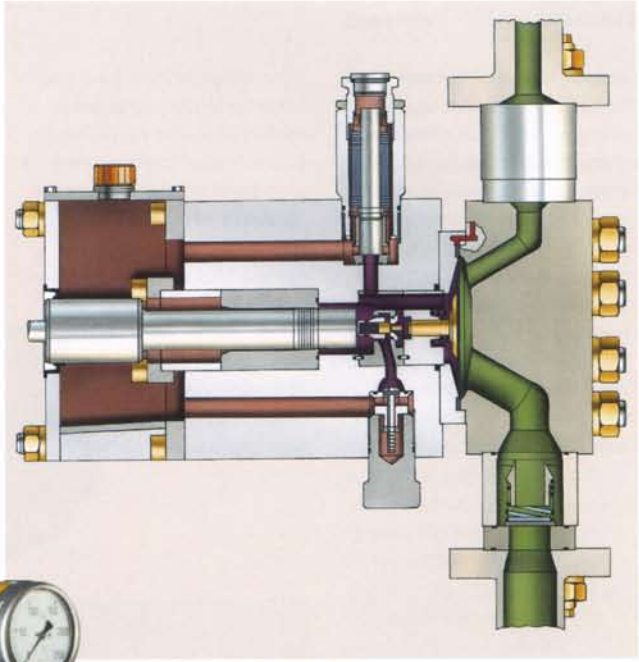

La serie de bombas de membrana URACA cubre una gama de potencias de hasta 200 kW. La presión efectiva puede alcanzar 350 bar, el fluido transportado puede llegar hasta 900 l/min.

Las bombas de membrana URACA se distinguen por las ventajas siguientes:

- rentables
- seguras en el funcionamiento y a prueba de fallos
- alto rendimiento, disponible en todo momento
- economizan espacio
- accionamientos flexibles y diversificados.

URACA: nuestra calidad permanente y sin excepción es la base para una fiable colaboración

▶ Desarrollo y construcción de productos específicos para el cliente, en modernos puestos de trabajo CAD.

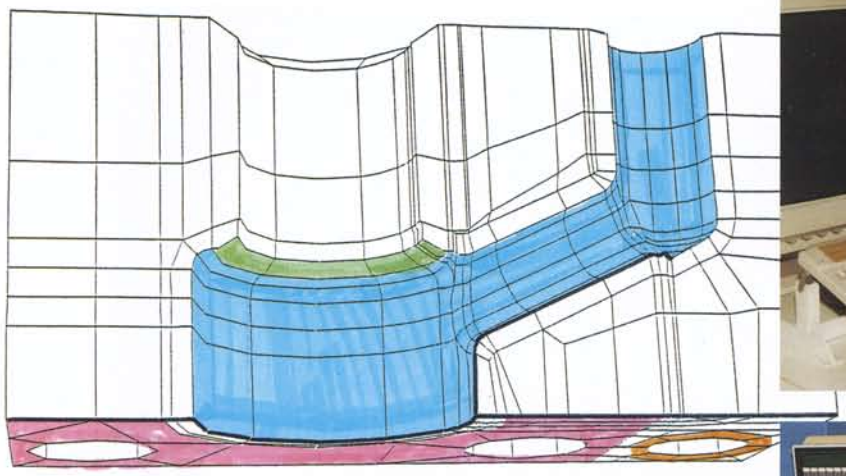

▶ La precisión del maquinado garantiza el funcionamiento perfecto.

▼ Montaje eficaz por personal cualificado y responsable.

El control de la calidad en cada paso incluye pruebas de funcionamiento durante varias horas en el banco de ensayos.

▼ Decenios de servicio al cliente. Nuestra tradición de más de cien años es la base para una colaboración de confianza con el cliente.

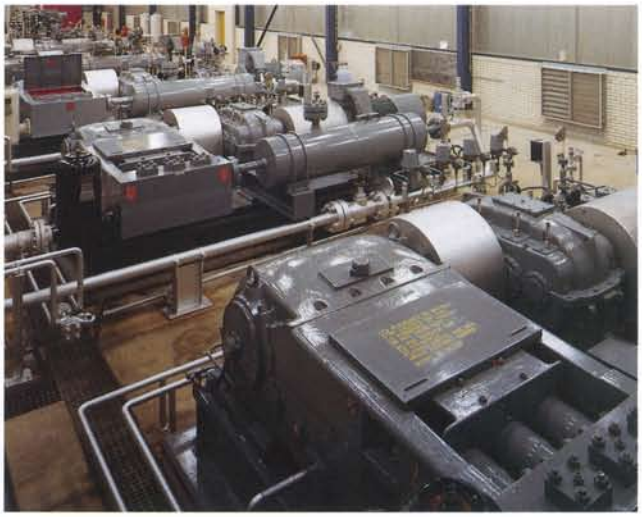

URACA: Eficacia mundial en la técnica de la alta presión

URACA

URACA Pumpenfabrik GmbH & Co. KG
Sirchinger Straße 15
D-72574 Bad Urach, Germany
Phone +49 (71 25) 133-0
Fax +49 (71 25) 133-202
info@uraca.de
www.uraca.de

Certified acc. to:
- DIN EN ISO 9001:2000 by LRQA
- VGB KTA 1401
- Gost

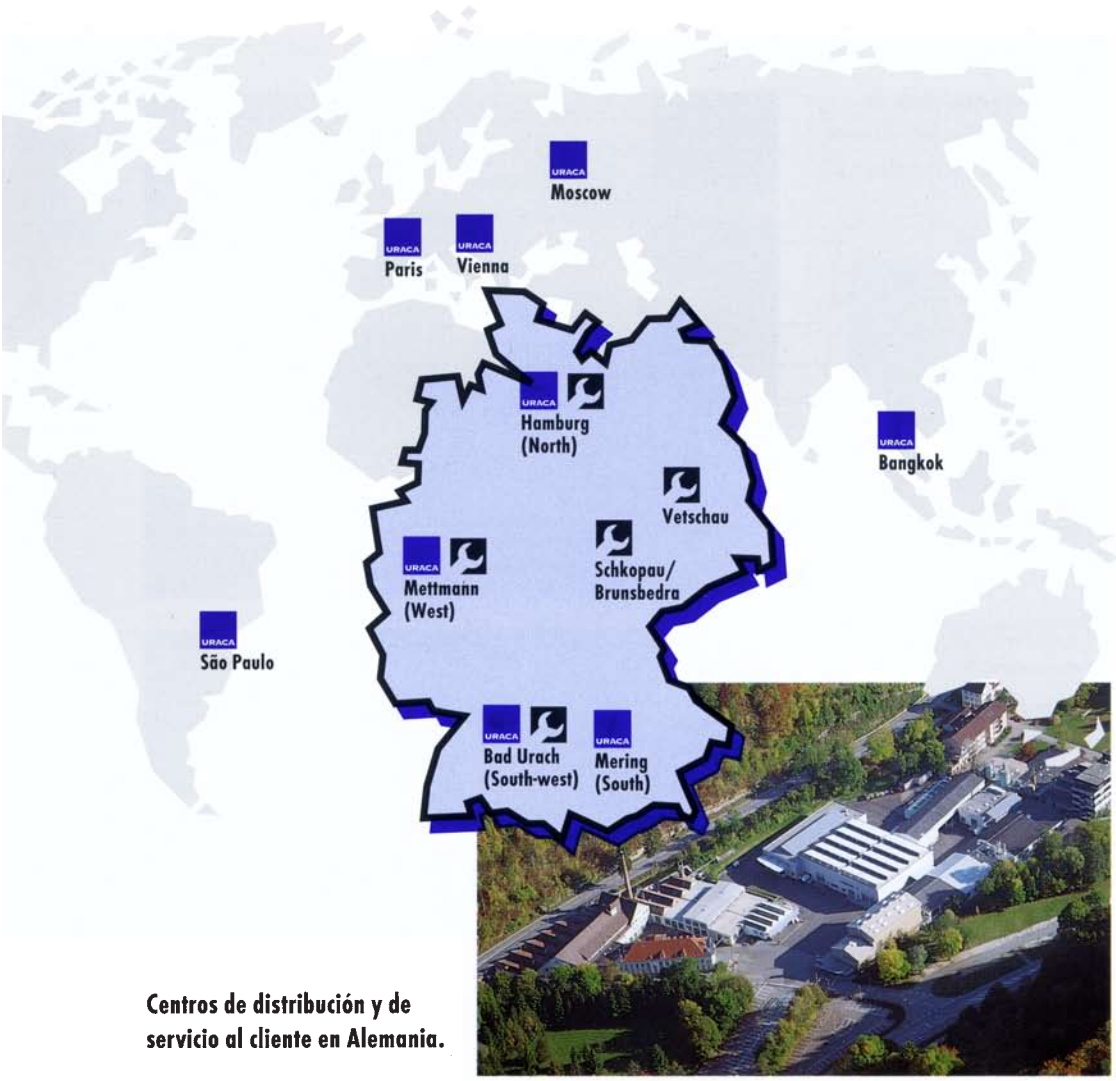

Centros de distribución y de servicio al cliente en Alemania.

La empresa URACA es uno de los líderes en la fabricación de bombas de pistón buzo y de sistemas de limpieza en alta presión. La empresa fue fundada en 1893 en Urach, y en la actualidad emplea a cerca de 350 trabajadores.

Esta empresa se dedica a la construcción y producción de bombas de pistón buzo de alta presión, y equipos de bombas que, por su variedad de modelos, se adaptan a las distintas necesidades del cliente.

Los productos URACA tienen aplicación en casi todos los ámbitos de la industria. URACA ofrece soluciones especialmente en el campo de la industria química y petroquímica, así como en la industria pesada.

Una amplia gama de equipos e instalaciones para la limpieza a alta presión, completan la oferta de URACA.

En Alemania la empresa cuenta con 5 oficinas de venta y 5 centros de asistencia y asesoramiento. Esta eficiente red se encuentra siempre a disposición de los clientes.

Internacionalmente URACA tiene oficinas de representación y sucursales en Viena, Bangkok, Moscú y París.

Estas, unidas a más de 30 representantes autónomos, muestran la importancia de la empresa a nivel mundial.

La investigación y el desarrollo constantes, apoyados por las más modernas instalaciones de producción, aseguran una capacidad técnica excelente.

Nuestro conocimiento y experiencia se encuentran a su disposición para responder a todas las preguntas relacionadas con la técnica de la alta presión. URACA ofrece soluciones a sus problemas en el campo de la alta presión.

L&S 4.00 803 s